Coca-Cola freestyle

CREW CONNECT
CONSEJO RÁPIDO

Diagnóstico de una indicación falsa de producto agotado

Ocurre cuando una marca no está disponible para el cliente y las pantallas para el personal indican que el producto está agotado, PERO, cuando se retira el cartucho, todavía contiene producto.

Para corregir una indicación falsa de producto agotado:

1. Usando un paño limpio, gire la boquilla hacia la izquierda y tire de ella hacia abajo para retirarla.

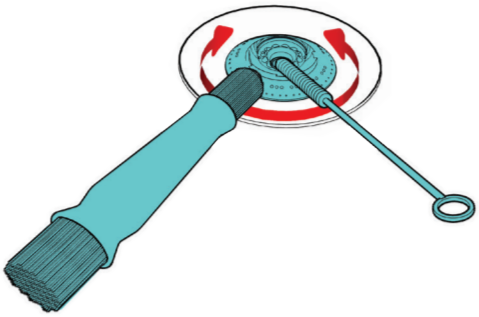

2. En el cartucho que muestra la indicación falsa de producto agotado:

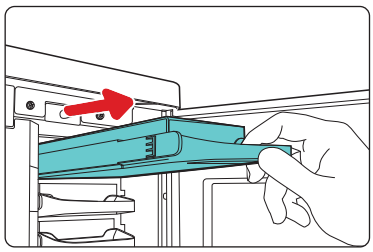

- Revise que el cartucho está en la ranura correcta.
- Retire y reinserte el cartucho.

3. Siga los procedimientos para realizar el proceso de cebado del cartucho.

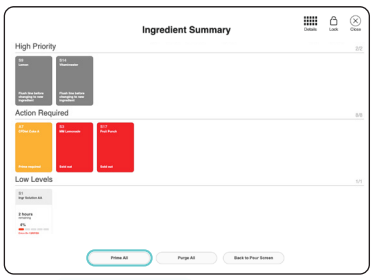

Prime All

Si el cebado se efectúa debidamente, haga una prueba de la bebida desde la pantalla del consumidor. Si no se efectúa debidamente, proceda al paso 4.

4. Inserte un cartucho nuevo.

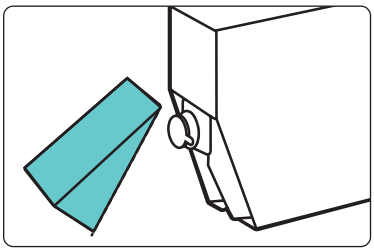

- Si el cebado se efectúa debidamente, lea la sección "¡Recomendaciones útiles!" para obtener instrucciones sobre cómo recibir un crédito por el cartucho anterior.
- Si falla el cebado del cartucho nuevo, por favor llame al **1-800-241-COKE** para hablar con un técnico sénior.

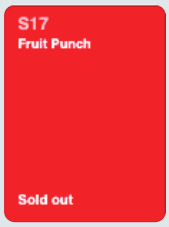

Cartuchos de ingredientes agotados

Los botones de la marca agotada aparecen en gris en la pantalla del consumidor.

Recomendaciones útiles:
Devolver cartuchos

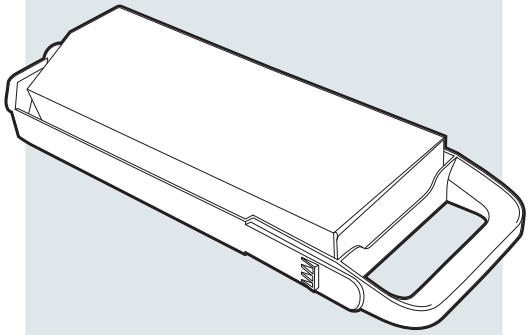

¿Necesita devolver un cartucho?

¡Es simple! Solicite un kit de devolución por teléfono o correo electrónico al:

- 1-800-241-2653 (COKE)
- FreestyleCustomerService @coca-cola.com

Para recibir el crédito, por favor marque lo siguiente en la etiqueta blanca en su kit:

- Número de referencia del crédito
- Una razón válida para la devolución

Obtenga más información viendo los videos tutoriales en inglés o español en crewconnect.coca-cola.com

Vale la pena volver a cebar
ahorre $$$ | ahorre tiempo

© 2023 The Coca-Cola Company